197198, г. Санкт-Петербург,
ул. Яблочкова, д.12, оф. 402.
E-mail: office@gas-vector.com
Сайт: www.gas-vector.com

ИНСТРУКЦИЯ
по эксплуатации

БЕЗОПАСНОГО ЗАПОРНОГО УСТРОЙСТВА SRG-GV 457 OPD С ОТСЕЧНЫМ МЕХАНИЗМОМ ПОПЛАВКОВОГО ТИПА ПРЕДОТВРАЩАЮЩЕГО ПЕРЕПОЛНЕНИЕ ГАЗОВОГО БАЛЛОНА

г. Санкт-Петербург
2015

197198, г. Санкт-Петербург,
ул. Яблочкова, д.12, оф. 402.
E-mail: office@gas-vector.com
Сайт: www.gas-vector.com

СОДЕРЖАНИЕ

1. ВАЖНАЯ ИНФОРМАЦИЯ ПО ТЕХНИКЕ БЕЗОПАСНОСТИ…….….2
2. ОПИСАНИЕ…….…...2
3. ОБЩИЕ ТРЕБОВАНИЯ БЕЗОПАСНОСТИ…….…..3
4. ТЕХНИЧЕСКИЕ ДАННЫЕ……..……..……3
5. ИНСТРУКЦИИ ПО МОНТАЖУ И ЭКСПЛУАТАЦИИ……4
6. ГАРАНТИЯ…….....5
7. ОБЩИЕ УСЛОВИЯ.....……..…..6

1. ВАЖНАЯ ИНФОРМАЦИЯ ПО ТЕХНИКЕ БЕЗОПАСНОСТИ

1.1. Перед установкой изделия внимательно прочитайте данную инструкцию: в ней содержатся важные сведения по установке и безопасной эксплуатации.

1.2. Эта информация поможет Вам безопасно использовать наше безопасное запорное устройство с отсечным механизмом поплавкового типа SRG GV 457 OPD, предотвращающее переполнение баллона в процессе заправки. Сохраните всю информацию, поставляемую с Вашим БЗУ и выполняйте содержащиеся в ней указания и инструкции.

1.3. Безопасности наших потребителей придаётся большое значение. Разрабатывая нашу продукцию, мы уделяем одинаковое внимание её эффективности и её безопасности. Нельзя забывать, что сосуды под давлением, их комплектующие детали несут потенциальную угрозу безопасности, жизни, здоровью, могут стать причиной серьезного телесного повреждения или большого материального ущерба. Чтобы свести эту угрозу к минимуму, строго следуйте инструкциям, сопровождающим БЗУ, обращайте внимание на предупреждения, нанесённые на баллон и содержащиеся в рабочих инструкциях. Тщательно соблюдая рекомендации, содержащиеся в этом документе и инструкциях, Вы убережете себя от опасности и создадите безопасную среду для эксплуатации приобретенного Вами изделия.

1.4. Установка данного изделия должна производиться заводами-изготовителями газовых баллонов, а также уполномоченными в установленном порядке специализированными организациями, в соответствие с действующим законодательством. Не пользуйтесь услугами лиц, не имеющих должной квалификации и не прошедших специального обучения!

1.5. Эксплуатация БЗУ разрешается только в полном соответствии с положениями настоящей инструкции, паспорта устройства, при соблюдении норм и правил, установленных законодательством страны, на территории которой используется данное БЗУ.

2. ОПИСАНИЕ

2.1. Безопасное запорное устройство SRG-GV 457 OPD с отсечным механизмом поплавкового типа, предотвращающим переполнение газового баллона, (далее по тексту **БЗУ**) предназначено только для установки на баллоны со сжиженным газом (пропан/бутан, СУГ). Для любого другого использования это БЗУ не предназначено.

2.2. БЗУ состоит из следующих основных частей:

- 2.2.1. Латунный корпус;
- 2.2.2. Латунный маховик;
- 2.2.3. Предохранительный клапан многоразового действия с индикатором срабатывания;
- 2.2.4. Расходный (заправочный) штуцер;
- 2.2.5. Система OPD (Overfilling Prevention Device) -устройство предотвращающее переполнение баллона.

2.3. Маркировка OPD (Overfilling Prevention Device), указывающая на то, что данное БЗУ является устройством, предотвращающим переполнение баллона, нанесена на тело и маховик БЗУ.

2.4. Дополнительно на тело баллона, в соответствии с TY BY 500235715.100-2015 наносится клеймо OPD, дополнительные надписи, пиктограмма треугольной формы со схематичным изображением системы OPD, наклейка установленного образца, указывающих на установку на данном баллоне системы, предотвращающей переполнение баллона при его заправке

2.5. Если имеются вопросы относительно надлежащего применения или назначения данного БЗУ, Вам следует обратиться к производителю или официальному представителю за разъяснением.

197198, г. Санкт-Петербург,
ул. Яблочкова, д.12, оф. 402.
E-mail: office@gas-vector.com
Сайт: www.gas-vector.com

2.6. Официальным представителем «SRG Schulz + Rackow Gastechnik GmbH» в Российской Федерации, на территории стран Таможенного Союза, бывшего СССР по данному БЗУ является - ООО «Газовый вектор» (далее по тексту официальный представитель).

3. ОБЩИЕ ТРЕБОВАНИЯ БЕЗОПАСНОСТИ.

!!! ВНИМАНИЕ !!!

- Лица, использующие БЗУ, должны строго соблюдать положения данной инструкции, действующие законы, нормативные акты и правила.
- Данное БЗУ является составной частью баллонов для хранения сжиженных углеводородных газов. Предназначено для использования только с баллонами для пропана/бутана. Изготовитель конечного продукта несет ответственность за подготовку соответствующих инструкций и предупреждений для пользователя конечного продукта.
- Инструкции, изложенные ниже, должны быть включены в любое руководство по использованию продукта.

3.1. Запрещается снимать БЗУ с баллона, находящегося под давлением.
3.2. Запрещается разбирать и ремонтировать БЗУ,
3.3. Запрещается пользоваться открытым огнем вблизи места сборки и эксплуатации БЗУ.
3.4. Запрещается изменять или удалять маркировку на БЗУ.
3.5. Запрещается эксплуатация неисправного БЗУ.
3.6. Данное БЗУ разработано и одобрено для использования с баллонами изготовленными по ГОСТ 15860-84, согласованным ТУ для хранения сжиженных углеводородных газов (СУГ) по ГОСТ 20448-90, ГОСТ Р52087-2003. Любое иное использование не разрешается!
3.7. Не допускается превышение момента силы на маховике более 4,7 Н*м в крайнем положении «открыто».
3.8. Никогда не смазывайте БЗУ, особенно резьбу на входе к баллону.
3.9. БЗУ должны храниться в оригинальной упаковке, в сухом, защищённом от солнечных лучей и/или ультрафиолетового излучения месте, при комнатной температуре.
3.10. БЗУ не должны подвергаться каким-либо механическим воздействиям, ударам или деформациям: запрещается использование деформированных или поврежденных БЗУ.
3.11. Допущенные для работы и обслуживания БЗУ работники должны строго соблюдать все требования данной инструкции, действующие законы, нормы и правила.
3.12. Несоблюдение любого положения данной инструкции, любые несанкционированные варианты использования, любые несанкционированные модификации БЗУ могут привести к серьезным травмам, несчастным случаям, серьезному материальному ущербу, за которые «SRG Schulz + Rackow Gastechnik GmbH» и официальные представители ответственности не несут!
3.13. Клиент должен обеспечить безопасную транспортировку и работу с этим БЗУ. «SRG Schulz + Rackow Gastechnik GmbH» и официальные представители не несут ответственность, если БЗУ было перевезено или обрабатывалось без соблюдения норм безопасности, особенно когда его оригинальная упаковка повреждена. В этом случае клиент должен незамедлительно сообщить «SRG Schulz + Rackow Gastechnik GmbH» или официальному представителю об инциденте.

4. ТЕХНИЧЕСКИЕ ДАННЫЕ

Давление срабатывания (STD) предохранительного клапана (ПК)	28 Bar 2,8 МПА
Рабочая температура	-40...+70°C
Резьба на входе	W28,8 DIN 477 (25E) (ГОСТ W 27,8)
Резьба на выходе	W21,8x1/14 LH, DIN477
Маркировка вентиля	3 звезды, SRG GV, 457, OPD, объем баллона, месяц и год изготовления, серийный номер, пропускная способность предохранительного клапана, знак EAC
Применение	Газы сжиженные углеводородные (СУГ) по ГОСТ 20448-90, ГОСТ Р52087-2003

«SRG Schulz + Rackow Gastechnik GmbH» оставляет за собой право вносить изменения в приведённые выше данные без предварительного уведомления.

197198, г. Санкт-Петербург,
ул. Яблочкова, д.12, оф. 402.
E-mail: office@gas-vector.com
Сайт: www.gas-vector.com

5. ИНСТРУКЦИЯ ПО МОНТАЖУ И ЭКСПЛУАТАЦИИ

Установка БЗУ должна производиться в следующем порядке:

5.1. Проверьте, соответствует ли резьба БЗУ резьбе баллона.

5.2. При монтаже используйте только чистые материалы, совместимые с указанным газом, указанным давлением и требуемым расходом

5.3. Проверьте чистоту и состояние баллона, а также состояние БЗУ (чистота, состояние резьбы), уточните информацию о национальных стандартах и правилах, технике безопасности.

5.4. Проверьте наличие и правильность установки индикатора срабатывания предохранительного клапана БЗУ.

5.5. БЗУ должно устанавливаться в горловину баллона на свинцовом глете по ГОСТ 5539 или свинцовом сурике по ГОСТ 19151, разведенных натуральной олифой по ГОСТ 7931. В случае поставки с завода-производителя БЗУ с нанесенным специальным уплотнительным герметиком, установка производится в соответствие с ТУ BY 500235715.100-2015.

5.6. Проверьте отсутствие/наличие каких-либо загрязнений на резьбе баллона (жир/смазка, краска, ...).

5.7. Вкрутите БЗУ на один оборот вручную. БЗУ должно свободно вращаться по резьбе баллона.

5.8. Для затяжки соединения используйте специальный инструмент, соответствующий БЗУ, который не повредит предохранительный клапан устройства. Обязательно соблюдайте указанную величину крутящего момента при установке БЗУ на баллон.

5.9. Производитель конечного продукта должен обеспечить чистоту баллона/ёмкости, БЗУ и его частей. Наличие следов жира/смазки и металлических, пластиковых или других частиц, которые могут повлиять на работу БЗУ, не допускается.

5.10. При установке БЗУ на баллон, не имеющий заводского клейма OPD, специальных надписей и пиктограммы, организация, производящая установку данного БЗУ обязана нанести на баллон, в соответствии с TY BY 500235715.100-2015, клеймо OPD, дополнительные надписи, пиктограмму, наклейку установленного образца, указывающих на установку на данном баллоне системы, предотвращающей переполнение баллона при его заправке.

5.11. Моменты затяжки:

Резьба на входе	Момент затяжки
W28,8 DIN 477 (25E) (ГОСТ W 27,8)	180±20 Н×м

Моменты затяжки должны соблюдаться без исключений. После затяжки БЗУ необходимо провести ориентировку выходного отверстия БЗУ на разрез в защитном воротнике, при этом выходное отверстие предохранительного клапана должно быть ориентировано на специальное отверстие в защитном воротнике, чтобы в случае срабатывания поток газа проходил через него и не нанёс вред персоналу, окружающим предметам, не вызвал бы воспламенение сжиженного углеводородного газа (например, при попадании на электрические компоненты, нагревательные элементы, раскаленные предметы и т.д.).

5.12. После монтажа проверьте соединение на герметичность. При проведении тестов на утечку, убедитесь, что давление испытания меньше заданного давления для предохранительного клапана БЗУ. Любое использование открытого огня во время этой операции запрещено.

5.13. **Баллон с БЗУ заправлять только в вертикальном положении!**

5.14. Неукоснительное соблюдение настоящей инструкции, правил эксплуатации газовых баллонов позволит Вам осуществлять безопасную заправку Вашего баллона с БЗУ на заправочном оборудовании уполномоченных организаций (ГНС, ПНБ), в т.ч. на автогазозаправочных станциях (АГЗС).

5.15. БЗУ настроено на обеспечение весового параметра заправки Вашего баллона в строгом соответствие ГОСТ 15860-84 и не допускает превышения массы заправленного газа свыше следующих значений: Баллон 12л.-не более 5кг.газа, баллон 27л.-не более 11,4 кг.газа, баллон 50 л.- не более 21,2 кг.газа.

5.16. При заправке БЗУ автоматически прекращает подачу газа при достижении предельно допустимого уровня газа в баллоне и не допускает переполнения баллона.

5.17. Рабочее давление внутри баллона составляет 16 Бар. Предохранительный клапан настроен на срабатывание при повышении внутреннего давления в баллоне свыше 28 Бар. При срабатывании

предохранительный клапан удаляет излишнее давление газа в атмосферу и предотвращает разрушение баллона. Индикатором аварийного срабатывания служит отогнутая красная пластина, закрывающая выходное отверстие предохранительного клапана. Удалять красную пластину запрещается.

5.18. Срабатывание предохранительного клапана свидетельствует об опасном повышении давления внутри баллона и нарушении правил эксплуатации газовых баллонов: нахождении баллона вблизи источника открытого огня, элементов систем отопления, под прямыми лучами солнца и пр. Незамедлительно примите меры для устранения причин, вызвавших срабатывание предохранительного клапана.

5.19. Слив жидких, не испаряемых остатков из баллона осуществляется в специально отведенных местах.

5.20. Для слива жидких, не испаряемых остатков из баллона необходимо приподнять нижнюю часть баллона на угол не превышающий 40-45 градусов от линии горизонта. БЗУ должно оказаться внизу таким образом, чтобы расходное (заправочное) отверстие БЗУ оказалось сориентированным наверх.

6. ГАРАНТИЯ И СРОК ЭКСПЛУАТАЦИИ

6.1 Срок эксплуатации данного БЗУ устанавливается 12 лет с момента его изготовления, при условии неукоснительного исполнения требований настоящей инструкции.

6.2 Гарантийный срок на данное БЗУ, установленный производителем, составляет 3 года с даты его изготовления, при условии неукоснительного исполнения требований настоящей инструкции.

6.3 После срока эксплуатации БЗУ подлежит использованию в качестве вторичного сырья.

Не покрываются гарантией:

6.4 Ремонт или замена вследствие естественного износа или повреждения в рамках текущего ремонта Ущерб, который является результатом несоблюдения рекомендуемых процедур, описанных в настоящей инструкции по эксплуатации.

6.5 Ущерб, который является результатом внесения несанкционированных изменений, которые не прописаны в инструкции по эксплуатации.

6.6 Повреждения в результате использования неутвержденных частей, которые были установлены, изготовлены или изменены с помощью процедур, которые не прописаны в инструкциях.

6.7 Использование сниженных углеводородных газов, не соответствующих рекомендованным нормам ГОСТ.

6.8 За своевременное техническое обслуживание и ремонт БЗУ несут ответственность конечный пользователь, дилер, обслуживающая-эксплуатирующая организация. Лица, осуществляющие техническое обслуживание или ремонт БЗУ должны иметь полное знание стандартных инструкций, ГОСТов, а также любых других соответствующих спецификаций. Должны знать и применять на практике положения **Директивы 2010/35/EU (Европейское соглашение о международной дорожной перевозке опасных грузов ДОПОГ (ADR) 2011), технических регламентов стран Таможенного союза.**

6.9 Техническое обслуживание и ремонт может проводиться только у уполномоченных организаций, квалифицированным персоналом, имеющим соответствующий допуск.

6.10 В случае неисправности или претензии, пользователь должен отправить предположительно дефектное БЗУ, надлежащим образом упакованное, официальному представителю. Пользователь не может выполнить любую операцию с изделием (ремонт, модификации и т.д.) без предварительного письменного согласия «**SRG Schulz + Rackow Gastechnik GmbH» или официального представителя.** Несоблюдение этого правила может привести к отказу от гарантийных обязательств.

7. ОБЩИЕ УСЛОВИЯ

7.1 Информация в каталогах и брошюрах не является окончательной, «SRG Schulz + Rackow Gastechnik GmbH» оставляет за собой право на внесение изменений.

7.2 «SRG Schulz + Rackow Gastechnik GmbH», имеет неограниченные права интеллектуальной собственности на все планы, исследования и всю документацию. Они не могут ни при каких обстоятельствах предоставляться третьим лицам или подвергаться изменению или использованию третьими лицами без письменного разрешения «SRG Schulz + Rackow Gastechnik GmbH».

7.3 Дилер/посредник при осуществлении любых продаж должен оповестить конечного пользователя о технических инструкциях. «SRG Schulz + Rackow Gastechnik GmbH» и официальный представитель, не несет никакой ответственности в случае, если посредник не соблюдает эти условия.

Паспорт

Наименование изделия: Безопасное запорное устройство SRG GV 457 OPD
Наименование или почтовый адрес изготовителя: «SRG Schulz +Rackow Gastechnik GmbH», Industriestrasse 11, 235075 Gladenbach, Германия.
Официальным представителем «SRG Schulz + Rackow Gastechnik GmbH» в Российской Федерации, на территории стран Таможенного Союза, бывшего СССР по данному БЗУ является - ООО «Газовый вектор»
Дата ввода в эксплуатацию: *(Заполнятся продавцом)*
Заводской номер изделия (серии): *(Заполняется продавцом)*
Назначение: Безопасное запорное устройство с отсечным механизмом поплавкового типа SRG GV 457 OPD, в дальнейшем именуемое «БЗУ».
БЗУ разработано и одобрено для использования с баллонами, изготовленными по ГОСТ 15860-84, согласованным ТУ для хранения сжиженных углеводородных газов (СУГ) по ГОСТ 20448- 90, ГОСТ Р52087-2003 для хранения сжиженных углеводородных газов на давление до 1,6 Мпа объёмом 12, 27, 50 литров и является их запорным устройством.
Любое иное использование не разрешается!
Перед установкой изделия внимательно прочитайте инструкцию по эксплуатации: в ней содержатся важные сведения по установке и безопасной эксплуатации.

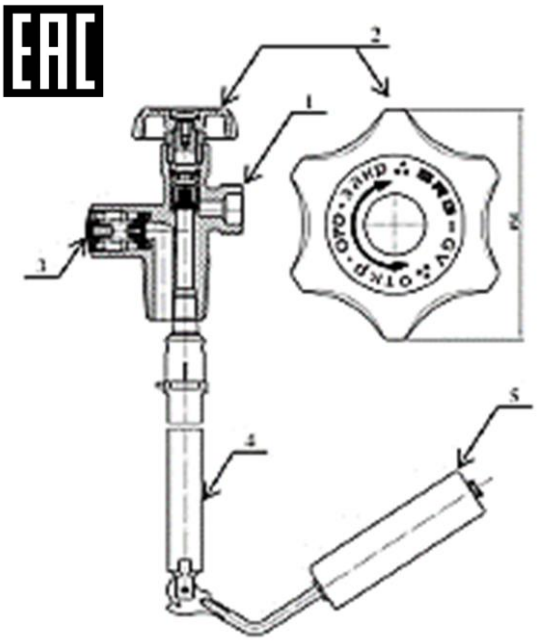

Чертеж БЗУ

1 – Расходный штуцер (выпуск); 2- Маховик; 3 – аварийный клапан; 4 – OPD система; 5- поплавок.

Сведения о подтверждении соответствия:
Соответствует требованиям :
ТР ТС 010/2011 «О безопасности машин и оборудования»
Декларация о соответствии ТС № RU Д-DE.АЛ16.В.25976;
ТР ТС 032/2103 – "О безопасности оборудования, работающего под избыточным давлением"
Сертификат соответствия № ТС RU C-DE.МЮ62.В.02917
Серия RU № 0273881

Технические характеристики:
Рабочая среда: газ сжиженный углеводородный (пропан, бутан и их смеси)

Рабочее давление, Мпа (кгс/см^2), не более	1,6 (16)
Испытательное давление, Мпа (кгс/см^2), не более	2,5 (25)
Давление срабатывания аварийного клапана, Мпа (кгс/см^2), не более	2,8 (28)
Масса, кг	0,417
Ввод	W28,8 DIN 477 25E
Выпуск	W21,8x1/14 LH
Массовый расход газа при давлении 1 Мпа, кг/мин, не менее	12,8
Рабочая температура окружающей среды	от -40 до +70С

предназначен для присоединения регулятора давления типа 1 по ГОСТ 21805-94
Климатическое исполнение: У2 по ГОСТ 15150-69, но при этом нижнее значение температуры окружающего воздуха минус 40 С, а верхнее +70 С
Срок службы: 12 лет
Гарантийный срок эксплуатации БЗУ – 36 месяцев с даты изготовления.
Гарантийный срок хранения 24 месяца

Сведения о материалах основных деталей:

Наименование детали	Материал	Количество	Примечания
Корпус	JIS H 3250 Латунь	1	
Рукоятка	JIS H 3250 Латунь	1	
Клапанный шток	JIS H 3250 Латунь	1	
Уплотнительное кольцо штока	ECO/EN 549	2	
Седельный диск	Полиамид 6.6	1	
Выпускной диск	ECO/EN 549	1	
Выпускная пружина клапана	JS G3414 SUS 304 НЕРЖАВЕЮЩАЯ СТАЛЬ	1	
Защитный колпачок	JIS H 3250 C 3771BE	1	
Предохранительная крышка	ПЛАСТИК/ EN 549	1	
Упор	JIS H 3250 Латунь	1	
Фиксатор	JIS H 3250 Латунь	2	
Система OPD	Полиамид 6.6	1	
Уплотнения системы OPD	Нитрильный каучук ECO/EN 549	1	
Защитная крышка	ПЛАСТИК/ EN 549	1	

«SRG Schulz + Rackow Gastechnik GmbH» оставляет за собой право вносить изменения в приведённые выше данные с целью улучшения потребительских качеств БЗУ без предварительного уведомления.

4. Консервация

Дата	Наименование работы	Срок действия, годы	Должность, фамилия и подпись

5. Свидетельство об упаковывании

СВИДЕТЕЛЬСТВО ОБ УПАКОВЫВАНИИ

Безопасное Запорное Устройство SRG GV 457 OPD №_____

наименование изделия модель заводской номер

Упакован(а) Фирма «SRG Schulz + Rackow Gastechnik GmbH»

наименование или код изготовителя согласно требованиям, предусмотренным в действующей технической документации.

Сборщик/упаковщик _____ _____

должность личная подпись расшифровка подписи

_____

год, месяц, число

6. Свидетельство о приемке

СВИДЕТЕЛЬСТВО О ПРИЕМКЕ

Безопасное Запорное Устройство SRG GV 457 OPD №_____

наименование изделия модель заводской номер

Изготовлено и принято Фирма «SRG Schulz + Rackow Gastechnik GmbH»

наименование или код изготовителя согласно требованиям, предусмотренным в действующей технической документации.

В соответствие с требованиями государственных стандартов, действующей технической документации и признано годным для эксплуатации

М.П. _____ _____ _____

должность расшифровка подписи

_____

7. Движение изделия при эксплуатации

Дата установки	Где установлено	Дата снятия	Наработка		Причина снятия	Подпись лица, проводившего установку (снятие)
			с начала эксплуатации	после последнего ремонта		